

# Инсталляция REHAU NOVAFLOW для установки подвесного унитаза

REHAU

# Содержание


| | | |
|---|---|---|
| 01. | Назначение и область применения | 3 |
| 02. | Комплект поставки | 3 |
| 03. | Технические характеристик | 4 |
| 04. | Указания по монтажу | 5 |
| 05. | Указания по настройке | 7 |
| 06. | Указания по эксплуатации | 8 |
| 07. | Гарантийные обязательства | 8 |
| 08. | Панели смыва для инсталляции | 9 |
| 08.01 | Установка панелей смыва | 9 |
| 08.02 | Эксплуатация и техническое обслуживание | 9 |

# 01 Назначение и область применения

Инсталляция предназначена для крепления подвесного унитаза в санузлах индивидуального и общественного пользования

# 02 Комплект поставки

- Рама инсталляции со сливным бачком и арматурой;
- две крепежные шпильки М 12 с гайками (для унитаза);
- комплект из двух патрубков для подключения унитаза, включая защитные заглушки;
- шумоизоляционная прокладка для унитаза;
- комплект крепежных элементов к стене и полу для установки рамы инсталляции;
- фановый отвод 90 град с переходником 90/110 для подключения к канализации.

Дополнительно приобретается для комплекта без панели смыва:

- панель смыва PEXAU NOVAFLOW.

-Наполнение и смыв осуществляется с помощью встроенного цельновыдутого бачка из полиэтилена и встроенной в него арматуры;
-силовая рама изготовлена из стального профиля квадратного сечения и имеет окраску темно-серого цвета;
-предусмотрен двухрежимный смыв и настройка скорости смыва для предотвращения разбрызгивания воды из чаши унитаза;
- для идентификации в Системе Качества PEXAU на защитной панели бачка нанесён QR-код.



Рис. 02-1 Вид инсталляции внутри

# 03 Технические характеристики

| Технические характеристики | Единица измерения | Труба |
|---|---|---|
| Вес | кг | 17,9±0,5 |
| Высота | мм | 1147-1367 |
| Регулировка высоты (ход выдвижных опор) | мм | 220 |
| Ширина | мм | 520 |
| Минимальная глубина установки | мм | 135 |
| Допустимая статическая нагрузка на раму | кг | до 600 |
| Совместимые клавиши | - | клавиши торговой марки «РЕХАУ» |
| Межосевое расстояние для крепление унитаза | мм | 180/230 |
| Объём бачка (общий) | л | 7,5 |
| Объём большого смыва | л | 5,5-7,5 (по умолчанию 6 л) |
| Объём малого смыва | л | 3-5 л (по умолчанию 4 л) |
| Присоединение ХВС | - | наружная резьба G 1/2" |
| Присоединение канализации | мм | 90/110 |
| Максимальное рабочее давление ХВС | бар | 16 |
| Рабочая температура | °C | от +5 до +40 |
| Срок службы | - | не менее 50 лет |
| Срок службы клапанов смыва, заполнения и панелей смыва | - | не менее 200 000 циклов |

*Таб. 03-1 Технические характеристики инсталляции РЕХАУ NOVAFLOW*

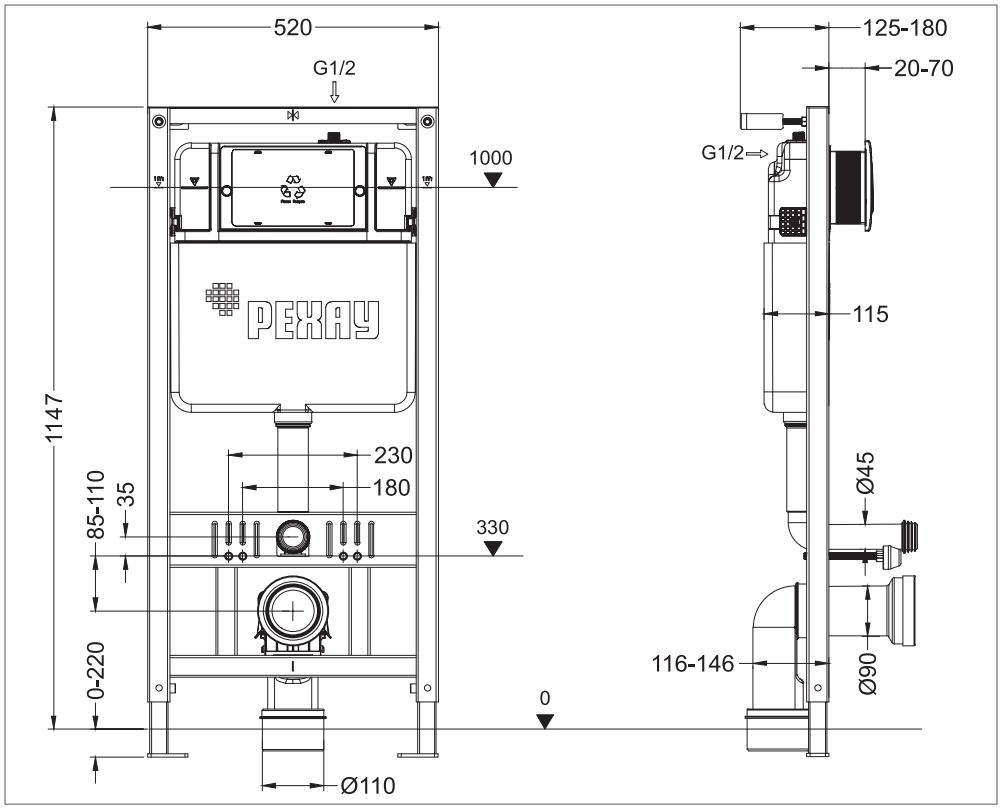


Рис. 19-3 Габаритные и присоединительные размеры инсталляции.

# 04 Указания по монтажу

Отрегулируйте выдвижные опоры, чтобы отметка «1 метр» на инсталляции находилась на соответствующей высоте от чистого пола (см рис. 04-1).

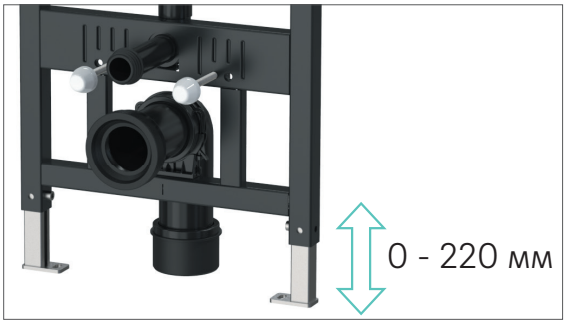


Рис. 04-1 Возможные изменения длины опор

Тормоз, встроенный в направляющие ног инсталляции, позволяет установить нужную высоту без дополнительной помощи.

Не выкручивайте полностью болты, закрепляющие ножки, при регулировке высоты.

Для удобства монтажа на инсталляции размещена отметка середины конструкции (см. рис. 04-2).

Опорные ножки поворачиваются в 4 положения с шагом в 90 градусов. Для каждого положения предусмотрены крепёжные отверстия.

Для патрубка подключения к унитазу в комплекте идёт фановый отвод, который можно повернуть в удобное монтажное положение (см. рис. 04-03), и также адаптер для перехода с 90 на 110 диаметр трубопровода.

При крепление фанового отвода,
в соответствии с монтажным положением установите его в нужный паз.



Рис. 04-2 Отметка середины на инсталляции



Рис. 04-3 Фановый отвод в удобном монтажном положении

По необходимости трубопровод холодного водоснабжения можно подключить к бачку сверху или сзади (см. рис. 04-4).



Рис. 04-4 Места сверху и сзади
для подключения к бачку

Все компоненты сантехнических изделий PEXAU NOVAFLOW предназначены только для установки в составе указанной Системы. Проектирование и монтаж Системы PEXAU должны осуществляться согласно действующим СНиП.
Монтаж инсталляции проводить в соответствии с прилагаемой к инсталляции инструкцией.

Используйте для точной разметки и сверления отверстий в гипсокартонном покрытии трафарет (см. рис. 04-5), нанесённый на коробку от инсталляции. Он позволяет избежать смещений и перекосов, а также упрощает процесс монтажа.

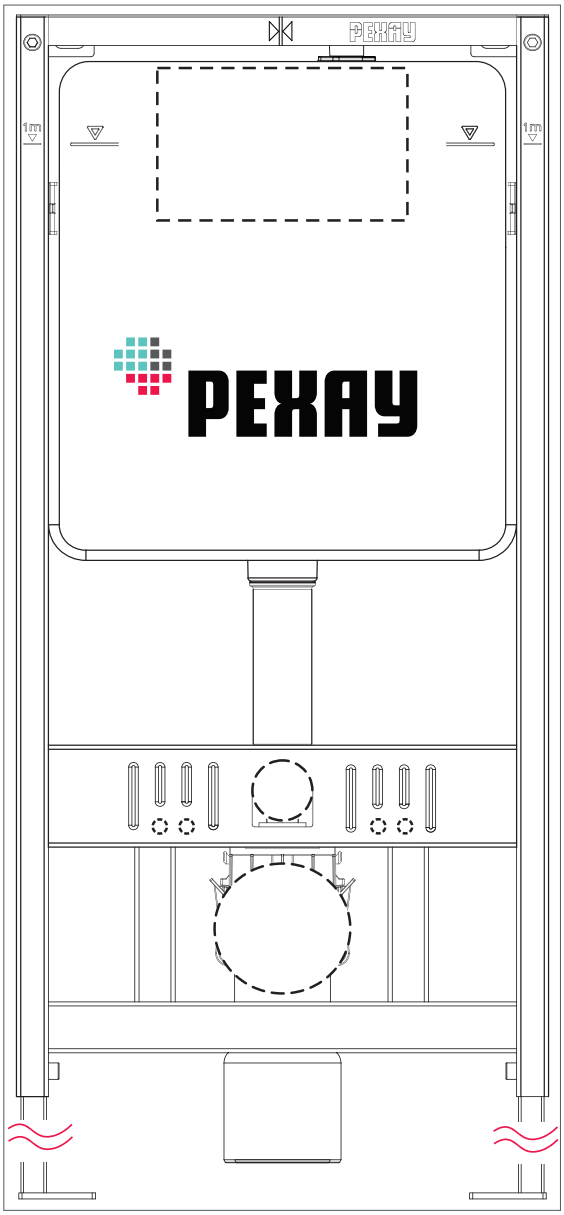


*Рис. 04-5 Трафарет на упаковке для разметки отверстий на чистовом покрытие*

В случае необходимости, разрешается сделать 2 дополнительных отверстия в верхней планке инсталляции (см. рис. 04-7), при этом крепежные элементы (головки саморезов, гайки на шпильках) не будут выступать за лицевую поверхность планки благодаря её форме



*Рис. 04-6 Вид верхней балки инсталляции*

Эксцентрики позволяют закрепить инсталляцию, обходя иные коммуникации (см. рис. 04-6).




*Рис. 04-7 Эксцентрик для крепления инсталляции*

# 05 Указания по настройке

Регулировка клапана наполнения осуществляется вращением вправо – влево регулировочным винтом белого цвета (см. рис. 05-1).

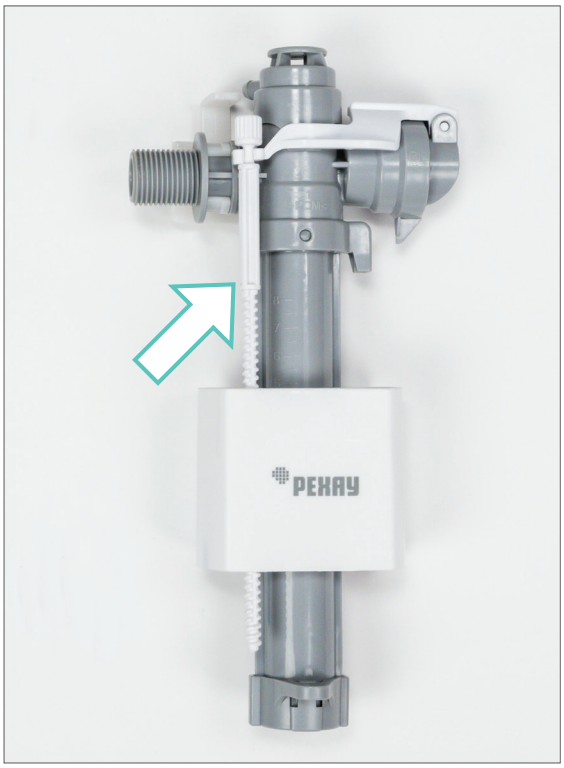


*Рис. 05-1 Регулировка уровня поплавка клапана наполнения*

Отрегулируйте переключатели полного и малого смыва на выпускном клапане (см. рис. 05-2) в соответствии с таб. 05-1.

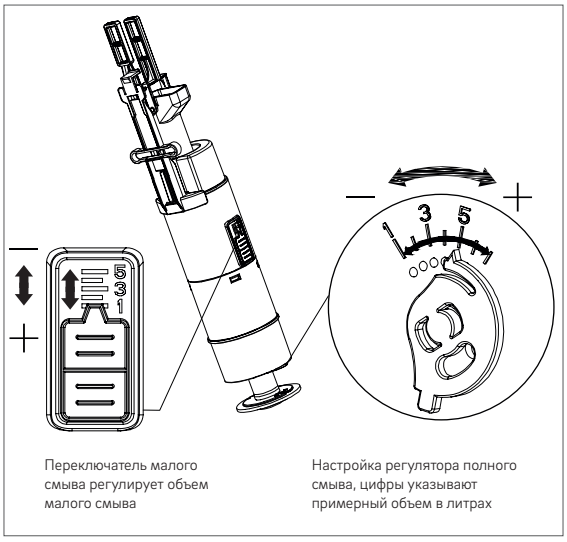


*Рис. 05-2 Переключатели полного и малого смыва на выпускном клапане*

Заводская настройка регулятора скорости смыва: максимальное пропускание – просвет полностью открыт.

| Настройка полного и половинного смыва | Настройка клапана наполнения | Полный смыв | Малый смыв |
|---|---|---|---|
| **полный смыв 3 малый смыв 5** | **клапан наполнения 7** | 7,5 л | 5,0 л |
| **полный смыв 7 малый смыв 5** | **клапан наполнения 4** | 7,1 л | 3,8 л |
| **полный смыв 1 малый смыв 1** | **клапан наполнения 3,5** | 6,0 л | 4,0 л |
| **полный смыв 1 малый смыв 1** | **клапан наполнения 2** | 5,5 л | 3,0 л |

*Таб. 05-1 Значения на переключателях объёма смыва*

В случае использования некоторых моделей безободковых унитазов может потребоваться регулировка скорости выпуска воды при помощи редуктора. Увеличивая или уменьшая просвет редуктора можно соответственно увеличить или уменьшить скорость потока воды во время смыва (см. рис. 05-3 и рис. 05-4). Производя эту регулировку необходимо добиться отсутствию брызг при работе унитаза

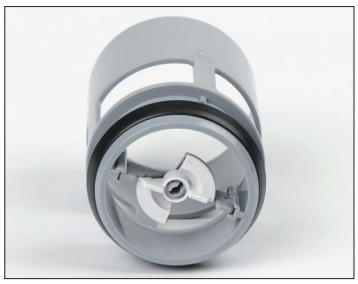

*Рис. 05-3 Положение полного открытия редуктора (максимальная скорость выпуска воды)*



*Рис. 05-4 Положение полностью закрытого редуктора (минимальная скорость выпуска воды)*

# 06 Указания по эксплуатации

Для защиты элементов инсталляции от механических загрязнений из системы водоснабжения, не подключая к клапану, слить из гибкой подводки 8 – 10 литров воды

Требования к системе водоснабжения
- Рекомендуется установка фильтра механической очистки с размером ячейки не более 100 мкм.
- Давление в системе водоснабжения не более 1,6 МПа.
- Соответствие качества воды ГОСТ 2874-82.

Провести проверку на наличие протечек в точках подключения воды к вентилю, гибкой подводке, клапану наполнения, убедиться в отсутствии течей.

Не допускается воздействие на раму и пластиковые элементы агрессивных химических соединений, монтажной пены, компонентов клея, лакокрасочных веществ, растворителей и прямых солнечных лучей Очистка поверхности клавиш производится мягкими салфетками с добавлением нейтральных моющих составов.

При не заполнение бака, почистите фильтр заливного клапана (см. рис. 06-1). Извлекайте фильтр длинногубцами.

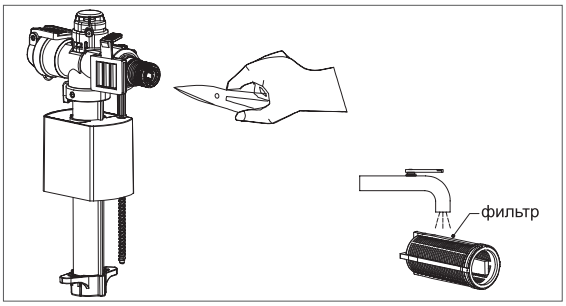


*Рис. 06-1 Извлечение и промывка фильтра заливного клапана*

Не разрешается использовать концентрированные кислоты, щелочи и составы, содержащие хлор в свободной форме для очистки поверхности клавиш и внутренней арматуры бачка. Допускается удаление отложений солей жесткости теплыми растворами уксусной или лимонной кислот концентрации до 9% и температурой до 40 °С. После обработки бачок и внутреннюю арматуру необходимо несколько раз промыть чистой водой.

# 07 Гарантийные обязательства

Срок гарантии на компоненты инсталляции PEXAY NOVAFLOW с момента продажи конечному потребителю:
- Рама и бачок:
  - 10 лет - стандартная гарантия;
  - 50 лет - при активации электронной расширенной гарантии, с учетом срока стандартной гарантии.

Подробные условия активации электронной расширенной гарантии указаны в настоящих гарантийных условиях;
- Трубопроводная арматура – 5 лет;
- Панели смыва - 3 года;
- Клапаны смыва и заполнения - 3 года;
- Прокладки, манжеты и мембраны из резины - 1 год.

Гарантия распространяется на:
• сохранность внешнего вида видимых частей при соблюдении условий эксплуатации и ухода;
• работоспособность системы;
• качество деталей и материалов.
Гарантия не распространяется на:
• отдельные компоненты системы РЕХАУ установленные отдельно от системы;
• дефекты, возникшие в результате механических повреждений компонентов системы, неправильной установки, технического обслуживания или ремонта;
• дефекты, возникшие вследствие превышения давления в системе водоснабжения более 1,6 МПа, а также несоответствия качества воды ГОСТ 2874-82.

# 08 Панели смыва для инсталляции РЕХАУ NOVAFLOW

Панели смыва с двумя нажимными элементами, изготовлены из нержавеющей стали или пластика ABS, фронтальная установка, стандартное крепление, с возможностью фиксации (привинчивания). Панели могут иметь специальное покрытие против образования отпечатков пальцев.

| панель смыва | размеры (ш x в x г) |
|---|---|
| РЕХАУ NOVA QUAD 001 / РЕХАУ НОВА КУАД 001 | 245 x 165 x 11,7 мм |
| РЕХАУ NOVA ORB 001 / РЕХАУ НОВА ОРБ 001 | 245 x 165 x 14,5 мм |
| РЕХАУ NOVA ELLIPSE 001 / РЕХАУ НОВА ЭЛЛИПС 001 | 245 x 165 x 12,6 мм |
| РЕХАУ NOVA LONG 001 / РЕХАУ НОВА ЛОНГ 001 | 245 x 165 x 9,5 мм |
| РЕХАУ NOVA ELLIPSE 002 / РЕХАУ НОВА ЭЛЛИПС 002 | 245 x 165 x 12,1 мм |
| РЕХАУ NOVA LONG 002 / РЕХАУ НОВА ЛОНГ 002 | 245 x 165 x 12,1 мм |
| РЕХАУ NOVA ORB GLASS / РЕХАУ НОВА ОРБ ГЛАСС | 248,5 x 168,5 x 14,4 мм |
| РЕХАУ NOVA PUBLIC / РЕХАУ НОВА ПАБЛИК | 241 x 164 x 12 мм |
| РЕХАУ NOVA ORB STEEL / РЕХАУ НОВА ОРБ СТИЛ | 245,5 x 165,5 x 6,8 мм |
| РЕХАУ NOVA QUAD STEEL / РЕХАУ НОВА КУАД СТИЛ | 244 x 162 x 6 мм |

*Таб. 08-1 Размеры панелей смыва*

### 08.01 Установка панелей смыва

Панели смыва РЕХАУ предназначены только для совместной работы с инсталляциями РЕХАУ. Совместимость с инсталляциями других производителей не предусмотрена и не гарантируется. Установка панелей смыва выполняется специалистами, прошедшими обучение и имеющими опыт выполнения подобных работ. Дефекты и повреждения панелей, образовавшиеся в результате неквалифицированного монтажа, не являются производственными дефектами и не подлежат замене по гарантии.

### 08.02 Эксплуатация и техническое обслуживание

Очистка поверхности клавиш производится мягкими салфетками с добавлением нейтральных моющих составов.
Монтаж, демонтаж и ремонт должны производится подготовленными специалистами.
Не допускается воздействие на материалы клавиш агрессивных химических веществ таких как кислоты, щелочи, органические растворители, хлорсодержащие чистящие средства, а также механическое воздействие чистящими абразивными веществами.