Logalux SU160/5-SU400/5

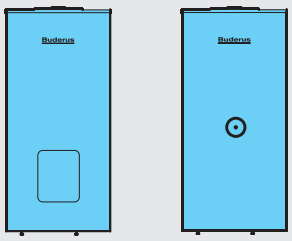

Обозначение	Цвет	Объем бака л	Артикул №	Цена, руб.	Группа скидок
SU160/5	синий	160	8 718 543 059	47.996,–	430
SU200/5E		200	8 718 543 079	49.873,–	
SU300/5		300	8 718 541 328	62.474,–	
SU400/5		400	8 718 541 336	96.127,–	
SU160/5 W	белый	160	8 718 543 060	47.996,–	
SU200/5EW		200	8 718 543 080	49.873,–	
SU300/5 W		300	8 718 541 330	62.474,–	
SU400/5W		300	8 718 541 339	95.399,–	

Рекомендации по ценам без обязательств. Не предназначены для конечного потребителя, только как основа для расчетов. НДС не включен.

Комплектующие

Обозначение	Описание	Артикул №	Цена, руб.	Группа скидок
Электронагревательный элемент [1]	• Подключение R 1 1/2” • В сборе с регулятором температуры • Без крышки смотрового люка [1] 2,0 кВт (переменный ток 230 В) 3,0 кВт (трехфазный ток 400 В) 4,5 кВт (трехфазный ток 400 В) 6,0 кВт (трехфазный ток 400 В)	 5 238 250 5 238 254 5 238 258 5 238 262	 19.061,– 20.337,– 21.556,– 22.939,–	333
Крышка смотрового люка [1]	• Для электронагревательного элемента • муфта R 1 1/2 с теплоизоляцией и крышкой для SU, SF, SM на 300 и 400 л	 8 718 542 449	 3.347,–	
Термометр	• 30-80 °C • С датчиком • Возможна установка на любой поверхности бака (клеющаяся пленка)	5 236 210	2.605,–	
Соединительный трубопровод котел-бак	• С теплоизоляцией и уплотнением, загрузочным насосом бака и обратным клапаном для Logano G124 WS для Logano G234/G234 WS	 7 747 210 581 7 747 210 576	 18.056,– 16.036,–	764
Опорные болты	• Для регулирования высоты бака • Звукопоглощающие • В комплекте 3 ножки 1 комплект	 5 236 440	 719,–	333
Инертный анод	• Со стабилизатором напряжения со штекером с заземлением • Для монтажа в изолированном отверстии с установочным винтом M8 • Для подключения к розетке 230 В с заземлением • С соединительным кабелем для SU 160/5 (W), SU 200/5 (W), SU 500-SU 1000, L, LT для SU 300/5 (W), 400/5 (W)	 3 868 354 8 718 542 444	 22.143,– 22.142,–	
Дополнительные приборы безопасности				
SG 160S 3/4” Группа безопасности водонагревателя	• В комплект входит предохранительный клапан 8 бар, обратный клапан, шаровой кран	80 937 412	5.374,–	333
SG 160SD 3/4” Группа безопасности водонагревателя	• В комплект входит предохранительный клапан 8 бар, обратный клапан, шаровой кран и регулируемый редуктор давления	80 937 242	9.077,–	

[1] При монтаже электротэна необходимо пользоваться инструкцией по монтажу. Монтаж тэна для моделей на 200 литров и 300/400 литров отличается. При монтаже тэна для моделей SU300/SU400 необходимо дополнительно заказать крышку смотрового люка.

Рекомендации по ценам без обязательств. Не предназначены для конечного потребителя, только как основа для расчетов. НДС не включен.

Logalux SU160/5-SU400/5

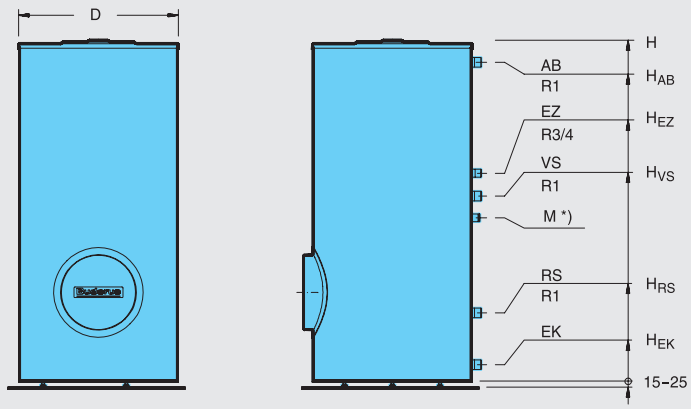

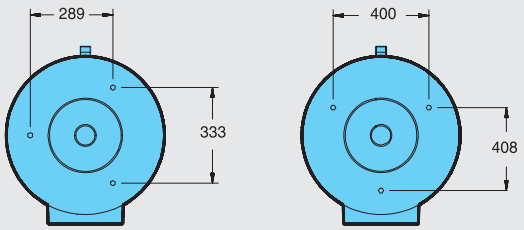

SU160/5(W)
SU200/5(W)
SU200/5E (W)

SU300/5(W)
SU400/5(W)

[1] Приварная гильза для датчика (внутренний диаметр 19 мм)

			SU 160/5 (W)	SU 200/5E (W)	SU 300/5 (W)	SU 400/5 (W)
Объем бака		л	160	200	300	400
Диаметр	∅ D	мм	550	550	670	670
Высота	H	мм	1300	1530	1495	1835
Подающая линия бака	H_{VS}	мм	553	553	722	898
Обратная линия бака	H_{RS}	мм	265	265	318	318
Вход холодной воды	O EK H_{EK}	DN мм	R 1 80	R 1 80	R 1 80	R 1 80
Вход циркуляции	H_{EZ}	мм	703	703	903	1143
Выход горячей воды	H_{AB}	мм	1138	1399	1355	1695
Объем воды в греющем контуре		л	6	6	8,8	12,1
Теплопотери в режиме готовности [1]		кВтч/24ч	1,8	2	1,94	2,12
Вес нетто [2]		кг	74	84	105	119
Максимальное избыточное рабочее давление		бар	16 для греющего контура / 10 для контура ГВС			
Максимальная рабочая температура		°C	160 для греющего контура / 95 для контура ГВС			
Рег. N DIN по DIN 4753-2			0215/02-13 MC/E			

[1] Через 24 часа при температуре в баке 65 °C (по E DIN 4753-8)
[2] Вес с упаковкой больше примерно на 5%

Непрерывная мощность по контуру ГВС

Высокая потребность в воде греющего контура

Обозначение	Температура подающей линии греющего контура	Показатель мощности N_L при температуре горячей воды [1]	Непрерывная мощность по контуру ГВС при температуре горячей воды [2]				Расход воды в греющем контуре	Потери давления
		60 °C	45 °C		60 °C			
	°C		л/ч	кВт	л/ч	кВт	м³/ч	мбар
SU300 SU300 W	50	–	295	12,0	–	–	5,0	223
	60	–	520	2s1,2	–	–		
	70	9,3	710	28,8	360	20,9		
	80	10,0	945	38,5	545	31,7		
	90	10,7	1220	49,6	760	44,2		
SU400/5	50	–	311	12,7	–	–	7,00	250
	60	–	744	30,3	–	–		
	70	13,8	1081	44,0	605	35,2		
	80	14,5	1486	60,5	814	47,3		
	90	15,3	1838	74,8	1098	63,8		

[1] По DIN 4708 показатель мощности приведен для стандартных условий (выделено жирным шрифтом) t_v = 80 °C и t_{sp} = 60 °C, мощность греющего контура в соответствии с непрерывной мощностью по контуру ГВС в кВт при 45 °C.
[2] Температура холодной воды на входе 10 °C.

Невысокая потребность в воде греющего контура

Обозначение	Температура подающей линии греющего контура	Показатель мощности N_L при температуре горячей воды [1]	Непрерывная мощность по контуру ГВС при температуре горячей воды [2]				Расход воды в греющем контуре	Потери давления
		60 °C	45 °C		60 °C			
	°C		л/ч	кВт	л/ч	кВт	м³/ч	мбар
SU160/ SU160 W	50	–	265	10,7	–	–	2,0	190
	60	–	440	17,9	–	–		
	70	2,4	625	25,4	335	19,4		
	80	2,6	805	32,8	475	27,5		
	90	3,0	1000	40,7	635	36,9		
SU200/ SU200 W	50	–	265	10,7	–	–		
	60	–	440	17,9	–	–		
	70	4,1	625	25,4	335	19,4		
	80	4,2	805	32,8	475	27,5		
	90	4,6	1000	40,7	635	36,9		
SU300/ SU300 W	50	–	285	11,6	–	–	2,6	63
	60	–	510	20,7	–	–		
	70	9,1	695	28,2	355	20,7		
	80	9,7	875	35,6	500	29,2		
	90	10,1	1040	42,4	645	37,6		
SU400	50	–	271	11,0	–	–	3,5	75
	60	–	662	27,0	–	–		
	70	13,6	959	39,1	520	30,3		
	80	14,1	1311	53,4	728	42,4		
	90	14,7	1636	66,6	993	57,8		

[1] По DIN 4708 показатель мощности приведен для стандартных условий (выделено жирным шрифтом) t_v = 80 °C и t_{sp} = 60 °C, мощность греющего контура в соответствии с непрерывной мощностью по контуру ГВС в кВт при 45 °C
[2] Температура холодной воды на входе 10 °C

Поправочный коэффициент для установок с 2 и 3 баками-водонагревателями

Для установок с 2 и 3 баками-водонагре–вателями показатель мощности NL умно–жается на соответствующий поправочный коэффициент. Непрерывная мощность рассчитывается как удвоенное или утро-енное значение непрерывной мощности одного бака. Гидравлическая схема труб должна выполняться по системе Тихель-мана.

Поправочный коэффициент для 2 баков = 2,4

Поправочный коэффициент для 3 баков = 3,8

Пример:

1 бак Logalux SU200/5, N_L = 4,1

2 бака Logalux SU200/5, N_L = 4,1 x 2,4 ≈ 9,8

Logalux SU500-SU1000

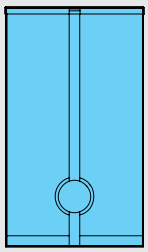

Обозначение	Теплоизоляция мм	Объем бака л	Артикул №	Цена, руб.	Группа скидок
SU500-100	100	500	30 008 805	110.200,–	430
SU750-100		750	30 008 806	177.171,–	
SU1000-100		1000	30 008 807	233.798,–	
SU500-100 W		500	7 747 310 184	110.142,–	
SU750-100 W		750	7 747 310 185	177.171,–	
SU1000-100 W		1000	7 747 310 186	233.798,–	

Рекомендации по ценам без обязательств. Не предназначены для конечного потребителя, только как основа для расчетов. НДС не включен.

Комплектующие

Обозначение	Описание	Артикул №	Цена, руб.	Группа скидок
Электронагреватель-ный элемент	• Подключение R 1 1/2 • В сборе с регулятором температуры • Без крышки смотрового люка*			333
	2,0 кВт (переменный ток 230 В)	5 238 250	19.061,–	
	3,0 кВт (трехфазный ток 400 В)	5 238 254	20.337,–	
	4,5 кВт (трехфазный ток 400 В)	5 238 258	21.556,–	
	6,0 кВт (трехфазный ток 400 В)	5 238 262	22.939,–	
	9,0 кВт (трехфазный ток 400 В)	5 238 264	24.266,–	
Крышка смотрового люка [1]	• Для электронагревательного элемента • Муфта R 1 1/2 с теплоизоляцией и крышкой			
	для SU500	5 236 456	4.143,–	
	для SU750-SU1000	5 236 458	4.143,–	
Инертный анод	• Со стабилизатором напряжения со штекером с заземлением • Для монтажа в изолированном отверстии с установочным винтом M8 • Для подключения к розетке 230 В с заземлением • С соединительным кабелем	3 868 354	22.143,–	
Термометр	Аналоговый	5 236 210	2.605,–	
	• 30-80 °C • Датчик входит в комплект • Возможна установка на любой поверхности бака (клеющаяся пленка)			
	Цифровой	7 747 201 004	3.105,–	
	• Датчик входит в комплект			
Дополнительные приборы безопасности				
SG 160S 1” Группа безопасности водонагревателя	• В комплект входит предохранительный клапан 8 бар, обратный клапан, шаровой кран	80 937 414	5.645,–	333
SG 160SD 1” Группа безопасности водонагревател	• В комплект входит предохранительный клапан 8 бар, обратный клапан, шаровой кран и регулируемый редуктор давления	80 937 244	9.527,–	

[1] Для первичного монтажа дополнительно заказать крышку смотрового люка

Рекомендации по ценам без обязательств. Не предназначены для конечного потребителя, только как основа для расчетов. НДС не включен.

Характеристики и особенности

Современная универсальная концепция

- Баки-водонагреватели в вертикальном исполнении с приварным гладкотрубным теплообменником с регулированием температуры, кабельным каналом и термометром
- Высокая эксплуатационная мощность обеспечивается внутренним гладкотрубным теплообменником с большой теплоотдающей поверхностью
- Баки-водонагреватели Logalux соответствуют требованиям “Положений об общих условиях эксплуатации систем водоснабжения”
- Пригодны для приготовления воды для ГВС самого высокого качества благодаря покрытию термоглазурью DUOCLEAN MKT фирмы Будерус
- Системы управления для приготовления воды в контуре ГВС и электронагревательный элемент – как комплектующие по дополнительному заказу
- Возможна также поставка баков-водонагревателей для специфических условий в исполнении для морской воды

Высокоэффективная защита от коррозии и теплоизоляция

- Защита от коррозии по DIN 4753-3 термоглазурью DUOCLEAN MKT фирмы Будерус и магниевым анодом
- Теплоизоляция выполнена из жесткого пенополиуретана толщиной 100 мм, не содержащего фторхлоруглеводороды (возможно 80 мм).
- Минимальные теплопотери в режиме готовности в зависимости от размера 2,5 - 3,7 кВтч/24ч
- Исполнение для морской воды с дополнительным защитным слоем

Простое обслуживание и монтаж

- Большой и легко открывающийся люк сверху для осмотров и хороший доступ к люку спереди для проведения чистки
- Монтаж комплектующих требует минимум действий и занимает мало времени

Работа/нагрев

Работа

В баках-водонагревателях происходит нагрев воды для контура ГВС и аккумулирование ее в нагретом состоянии. Важнейшим критерием эффективной передачи тепла является размер греющих поверхностей. Цель – обеспечить процесс нагрева воды в баке независимо от рабочих циклов отопительного котла.

Нагрев

- Нагрев происходит в гладкотрубном теплообменнике, в греющем контуре которого находится вода с максимальной температурой до 160 °C и максимальным избыточным давлением до 16 бар

Электронагревательный элемент

Через переднюю крышку смотрового люка можно сразу или впоследствии установить электронагревательный элемент для нагрева воды, например, летом при выключенном отоплении (дополнительные комплектующие).

Конструкция

Сосуды, работающие под давлением/ регистрация DIN

Баки-водонагреватели изготавливаются по DIN 4753-1 как закрытые сосуды группы II, работающие под давлением, и выполнены из „стали, пригодной для эмалировки“ с нанесением термоглазури по DIN 4753-3. Баки-водонагреватели с греющей поверхностью гладкотрубного теплообменника зарегистрированы в соответствии с DIN 4753-2 и имеют регистрационный номер DIN, т.е. конструктивный образец прошел проверку DIN.

Греющая поверхность гладкотрубного теплообменника

Отличительной особенностью баков-водонагревателей являются превосходные свойства греющей поверхности гладкотрубного теплообменника:

- точная регулировка температуры горячей воды, отсутствие перегрева
- оптимальное расположение в нижней части бака, за счет чего обеспечивается полный прогрев всего объема воды
- гигиеничность
- равномерность прогрева воды по всему объему бака

Защита от коррозии

Теплоотражающая эмаль DUOCLEAN MKT фирмы Будерус отвечает требованиям по коррозионной защите DIN 4753, что проверено на большом количестве баков в течение многих лет. Это композиционный материал из стекла и стали; функцию дополнительной катодной защиты выполняет магниевый анод

Горячая вода контактирует только с гигиеничным материалом, поэтому баки-водонагреватели фирмы Будерус в течение длительного времени надежно обеспечивают следующие показатели:

- соответствие действующему Положению о приготовлении воды питьевого качества
- пригодность для всех видов питьевой воды
- возможность широкого применения не зависимо от имеющейся воды. При общей жесткости воды ниже 2 °dH – по запросу
- нейтральность относительно качества имеющейся воды
- независимость от материала трубопровода
- устойчивость защитного слоя, не зависящая от состава воды
- идеальная гладкость, твердость и химическая нейтральность покрытия
- гигиеничность и бактериологическая безупречность
- простота чистки
- прочность и устойчивость к тепловым ударам в диапазоне от -30 до +220 °C без образования трещин
- не ржавеет благодаря системе катодной защиты DUOCLEAN MKT и магниевому аноду
- устойчивость к воздействию кислорода, а также к скапливанию на дне твердых частиц

Люк для осмотра и чистки

Для чистки и проведения осмотра бака спереди и сверху имеются большие смотровые люки с крышками

Теплоизоляция/обшивка

Высококачественная теплоизоляция выполнена из мягкого пенополиуретана толщиной 100 мм, не содержащего фтор-хлоруглеводороды (возможна толщина 80 мм), который наклеен на обшивку из полимерной пленки синего цвета толщиной 1 мм.

Исполнение для морской воды

В исполнении для морской воды нанесен дополнительный защитный слой и проведен его обжиг. Исполнение для морской воды необходимо при проводимости воды свыше 150 мС/м (1500 мС/см).

Регулирование

Регулирование температуры горячей воды

Регулятор температуры с датчиком, установленным в баке, управляет одним загрузочным насосом или одним регулирующим клапаном, поддерживая заданное значение температуры воды в баке. Обратный клапан, установленный после загрузочного насоса, препятствует нежелательному остыванию через греющий контур.

Предохранительный ограничитель температуры, установка которого согласно DIN 4753 требуется при температуре теплоносителя свыше 110 °C, монтируется в гильзе в бак-водонагреватель.

Программа приоритетного приготовления горячей воды

На системе управления отопительного котла можно выбрать программу приоритетного или параллельного приготовления горячей воды по отношению к режиму отопления. На системе управления, например, Logamatic 4211, можно установить программу нагрева воды в баке и включения циркуляционного насоса по таймеру.

Для котлов с постоянной температурой котловой воды имеется система управления для приготовления горячей воды системы ГВС, регулирующая работу загрузочного насоса.

Термическая дезинфекция

Если температура горячей воды регулируется, например, системой управления Logamatic 4211, то возможно активирование функции автоматической термической дезинфекции. Один раз в неделю вода в баке и циркуляционном контуре нагревается, например, до 70 °C.

- **Внимание:** во время проведения дезинфекции вплоть до снижения высокой температуры воды существует опасность ошпаривания в местах водоразбора. Для такого режима работы настоятельно рекомендуется устанавливать термостатические вентили
- Важным критерием для выбора циркуляционного насоса является устойчивость к температурам свыше 60 °C
- Подключаемые пластмассовые шланги должны также выдерживать высокие температуры (например, для стиральной машины)
- Оцинкованные трубы могут быть повреждены из-за высокой температуры

Поставка Logalux SU500-1000

Резервуар бака	в полиэтиленовом пакете на палете
Теплоизоляция с обшивкой	1 коробка
Техническая документация	в полиэтиленовом пакете

Поставка Logalux SU160-400

Бак-водонагреватель в сборе	1 упаковка в пленке на паллете
Техническая документация	в полиэтиленовом пакете

Рекомендации по проектированию

10

Область применения

Баки-водонагреватели Logalux SU предназначены для нагрева воды в контуре ГВС в соответствии с Положением о приготовлении воды питьевого качества. Их можно применять, если теплоноситель в греющем контуре не является горючим, едким или ядовитым веществом, а также при условии, что избыточное давление в греющем контуре не более 16 бар и температура не выше 160 °C.

Размеры баков

Нормативная документация по расчету для жилых зданий - DIN 4708-2.

Запас мощности котла

При расчете установки приготовления горячей воды следует учитывать возможность увеличения мощности котла, т.е. запас мощности. Целесообразно иметь запас котловой мощности в тех случаях, когда в течение длительного времени нужно иметь наготове определенную мощность котла для приготовления горячей воды или когда без запаса мощности стадия разогрева превышает 30, максимум 45 минут.

⇒ 3-е требование DIN 4708-2

Параллельное включение

Два или несколько одинаковых баков могут работать с одним загрузочным насосом и регулирующим клапаном. Для этого монтаж трубопроводов греющего контура и контура ГВС проводится по системе Тихельмана.

В случае установки баков различных размеров требуется провести настройку установки или отдельную регулировку каждого бака.

Монтаж

- Контур ГВС
  - При монтаже трубопроводов контура ГВС следует соблюдать DIN 1988 “Устройство водопровода на земельном участке”
  - Вход холодной воды выполняется заказчиком через тройник с тем же диаметром, что и подключение, изготовленным из подходящего для водопроводной сети материала. Большое поперечное сечение позволяет быстрый слив воды и промывку бака
  - Следует предусматривать установку теплоизоляции на водопровод в соответствии с действующими нормами (Heiz-AnlV)
- Греющий контур
  - Монтаж греющего контура осуществляется по DIN 4751-1-4

Водоподготовка

- Контур ГВС
  - Для бака-водонагревателя с термоглазурью водоподготовку проводить не требуется. Однако подключаемые металлические водопроводные трубы подвергаются различным, в зависимости от свойств воды, агрессивным воздействиям или в них образуются отложения солей жесткости (извести), поэтому выбору материала труб нужно уделять особое внимание
  - Для защиты трубопроводной сети на стороне подачи воды может быть установлен фильтр для улавливания твердых частиц. При общей жесткости воды ниже 2 °dH – по запросу
- Греющий контур
  - Для греющего контура действуют Правила VDI 2037

Подробная информация приведена в Рабочем листе K 8 ⇒ Глава 14

Предохранительный клапан

- Выбор размера

Диаметр подключения минимум	Номинальный объем водяного пространства л	Максимальная мощность нагрева кВт
DN 15 DN 20 DN 25	≤ 200 200-1000 1000-5000	75 150 250

- Каждый теплогенератор и бак должен быть оборудован предохранительным клапаном
- Подводящая линия должна быть как можно короче
- К клапану должен быть обеспечен свободный доступ для его проверки
- Подключение к отопительному котлу в самой верхней точке или в непосредственной близости на подающей линии
- Подключение на баке выполняется на входе холодной воды между баком и запорным клапаном, по возможности в самой высокой точке, вплоть до положения над баком
- Устанавливать только в вертикальном положении
- Повесить табличку с предупреждением
- Сбросную линию прокладывать с уклоном, выходное отверстие должно легко контролироваться и находиться выше воронки на 20-40 мм. Учитывать возможность образования в подвале обратного подпора! Не выводить на улицу – опасность замерзания!
- Длина сбросной линии может составлять максимум 2 м и на ней не должно быть более 2-х отводов; если это невозможно, то условный проход должен быть больше выходного сечения предохранительного клапана, тогда длина сбросной линии может быть максимум 4 м и на ней не должно быть больше 3-х отводов

Техническое обслуживание/осмотры

- Контур ГВС
  - Бак с термоглазурью невосприимчив к действию отложений. По соображениям гигиены рекомендуется регулярно проводить техническое обслуживание бака (согласно DIN 4753 не реже, чем один раз в 2 года, при жесткой воде и воде со средней жесткостью – чаще)
  - Регулярное обслуживание фильтра, установленного на подающей линии, является также обязательным для поддержания гигиенических условий в системе. Рекомендуется заключить договор на проведение осмотров с организацией, занимающейся обслуживанием установки.
- Греющий контур
  - Техническое обслуживание фильтра для улавливания твердых частиц, установленного в греющем контуре, должно проводиться в зависимости от условий в системе (например, при централизованном теплоснабжении)

Logalux SU400-SU1000

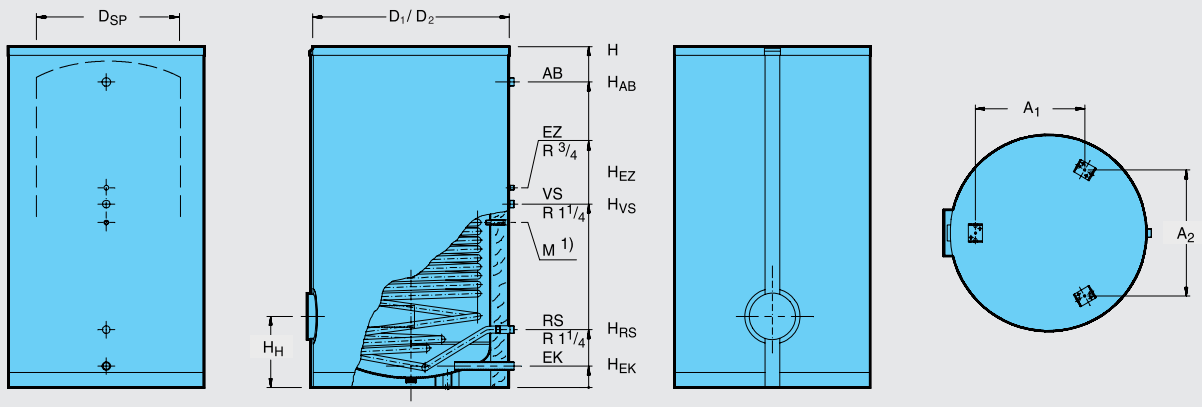

1) Приварная гильза для датчика (внутренний диаметр 19 мм)

			SU500	SU750	SU1000
Объем бака		л	490	750	1000
Диаметр	∅ D_1 ∅ D_2 ∅ D_{SP}	мм мм мм	810 850 650	960 1000 800	1060 1100 900
Высота (= при опрокидывании)	H	мм	1850	1850	1920
Габаритная ширина		мм	660	810	910
Подающая линия бака	H_{VS}	мм	940	973	1033
Обратная линия бака	H_{RS}	мм	303	283	326
Подающая линия/обратная линия ТО с ребристыми трубами, расположение в передней крышке	∅ Высота	DN мм	R 1/2 393	R 1/2 373	R 1/2 386
Высота люка	H_H	мм	408	388	401
Вход холодной воды	∅ EK H_{EK}	DN мм	R 1 1/4 148	R 1 1/2 133	R 1 1/2 121
Вход циркуляции	H_{EZ}	мм	1062	1065	1126
Выход горячей воды	∅ AB H_{AB}	DN мм	R 1 1/4 1643	R 1 1/4 1648	R 1 1/2 1721
Расстояние между опорами	A_1 A_2	мм мм	419 483	546 628	615 711
Объем воды в греющем контуре		л	16	23	28
Теплопотери в режиме готовности [1] при теплоизоляции 100 мм		кВтч/24ч	2,94	3,94	4,31
Вес нетто [2]		кг	221	319	406
Максимальное избыточное рабочее давление		бар	16 для греющего контура / 10 для контура ГВС		
Максимальная рабочая температура		°C	160 [3] для греющего контура / 95 для контура ГВС		
Рег. N DIN по DIN 4753-2			0237/2000-13 MC/E		

1) Через 24 часа при температуре в баке 65 °C (по E DIN 4753-8)
2) Вес с упаковкой больше примерно на 5 %
3) Допустимо только вместе с комплектом теплоизоляции

Мощность по контуру ГВС

Высокая потребность в воде греющего контура

Обозначение	Температура подающей линии греющего контура	Показатель мощности N_L при температуре горячей воды [1]	Непрерывная мощность по контуру ГВС при температуре горячей воды [2]				Расход воды в греющем контуре	Потери давления
		60 °C	45 °C		60 °C			
	°C		л/ч	кВт	л/ч	кВт	м³/ч	мбар
SU500	50	–	446	18,2	–	–	4,95	350
	60	–	933	38,0	–	–		
	70	17,0	1324	53,9	700	40,7		
	80	17,8	1757	71,5	1041	60,5		
	90	18,9	2230	90,8	1372	79,8		
SU750	50	–	554	22,6	–	–	4,30	350
	60	–	1163	47,3	–	–		
	70	24,9	1838	63,0	899	52,3		
	80	27,4	2176	88,6	1267	73,7		
	90	32,2	2811	114,4	1740	101,2		
SU1000	50	–	757	30,8	–	–	3,80	350
	60	–	1419	57,8	–	–		
	70	30,8	1987	80,9	1098	63,8		
	80	34,8	2487	101,2	1551	90,2		
	90	39,3	3068	124,9	1968	114,4		

[1] По DIN 4708 показатель мощности приведен для стандартных условий (выделено жирным шрифтом) t_v = 80 °C и t_{sp} = 60 °C, мощность греющего контура в соответствии с непрерывной мощностью по контуру ГВС в кВт при 45 °C

[2] Температура холодной воды на входе 10 °C

Невысокая потребность в воде греющего контура

Обозначение	Температура подающей линии греющего контура	Показатель мощности N_L при температуре горячей воды [1]	Непрерывная мощность по контуру ГВС при температуре горячей воды [2]				Расход воды в греющем контуре	Потери давления
		60 °C	45 °C		60 °C			
	°C		л/ч	кВт	л/ч	кВт	м³/ч	мбар
SU500	50	–	392	16,0	–	–	2,5	90
	60	–	757	30,8	–	–		
	70	16,7	1135	46,2	605	35,2		
	80	17,2	1486	60,5	870	50,6		
	90	17,9	1595	75,9	1145	66,6		
SU750	50	–	473	19,3	–	–	2,2	100
	60	–	974	39,6	–	–		
	70	21,7	1297	52,8	757	44,0		
	80	24,3	1825	74,3	1059	61,6		
	90	29,3	2365	96,3	1456	84,7		
SU1000	50	–	595	24,2	–	–	1,9	90
	60	–	1135	46,2	–	–		
	70	27,8	1581	64,4	889	51,7		
	80	30,6	1559	79,8	1220	71,0		
	90	34,5	2500	101,8	1551	90,2		

[1] По DIN 4708 показатель мощности приведен для стандартных условий (выделено жирным шрифтом) t_v = 80 °C и t_{sp} = 60 °C ,
Мощность греющего контура в соответствии с непрерывной мощностью по контуру ГВС в кВт при 45 °C
[2] Температура холодной воды на входе 10 °C

Поправочный коэффициент для установок с 2 и 3 баками-водонагревателями

Для установок с 2 и 3 баками-водонагревателями показатель мощности NL умножается на соответствующий поправочный коэффициент. Непрерывная мощность рассчитывается как удвоенное или утроенное значение непрерывной мощности одного бака. Гидравлическая схема труб должна выполняться по системе Тихельмана.

Поправочный коэффициент для 2 баков = 2,4

Поправочный коэффициент для 3 баков = 3,8

Пример:

1 бак Logalux SU400/5, N_L = 14,1

2 бака Logalux SU400/5,
N_L = 14,1 x 2,4 = 33,84 ≈ 33,8